NP15 Series

SENTEST.com

寬廣測溫範圍

針對不同需求，給您最專業的分析 •

CE RoHS compliant

紅外線測溫器

- 寬廣的測溫範圍 : -30°C ~ 1600°C
- 光學解析最高可達 300 : 1
- 最小量測點 1mm
- 5 ms 快速反應時間
- 雙雷射瞄準
- 高/低溫警報(視覺及聲響)
- 四位數背光 LCD
- 熱電偶 Type K 輸入
- STonline 軟體
- 適用於測量亮面金屬 (H3)

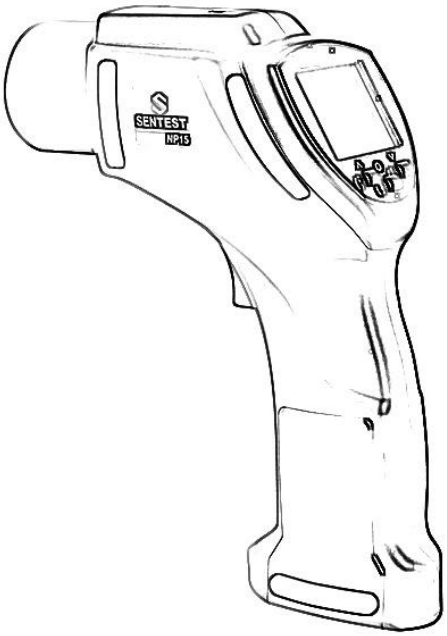

NP15 Series

RoHS compliant

機械參數

操作溫度	0°C to 50°C
儲存溫度	-20°C ~ 60°C (不含電池)
相對溼度	10 ~ 95% (無凝結), up to 30°C
尺寸	163.5(L) x 207(H) x 70(W) mm
重量	470g
三腳架固定孔	1/4 – 20 UNC

電氣特性

數位通訊	USB
輸入	Type K 熱電偶
溫度儲存	2,000 points
雷射	IEC Class2/FDA Class Ⅱ (<1mW)
顯示	四位數背光 LCD
工作電源	9V 鹼性電池
電池壽命	10 小時 (雷射及背光開啟)

技術規格

測溫範圍	LT: -30°C ~ 900°C (-22°F to 1652°F) LR: -30°C ~ 1300°C (-22°F to 2372°F) H1: 600°C ~ 1600°C (1112°F to 2912°F) H2: 300°C ~ 1300°C (572°F to 2372°F) H3: 100°C ~ 600°C (212°F to 1112°F)
頻譜響應	LT: 8 ~ 14μm LR: 8 ~ 14μm H1: 1μm H2: 1.6μm H3: 2.3μm
光學解析 (90% 能量)	LT, 60 : 1 (SF), 75 : 1 (CF) LR, 120 : 1 H1, 300 : 1 H2, 300 : 1 H3, 140 : 1
精確度*1	LT/LR : ±1% 讀值或 ±1°C，取大值 (≥ 20°C) ±1.5°C (-20 ~ 19.9°C), ±2.5°C (-30 to -20.1°C) H1/H2/H3: ±(0.5% 讀值 +2°C)
重複性*1	LT/LR: ±0.5% 讀值或 ±0.5°C，取大值 H1/H2/H3: ±(0.3% 讀值 +1°C)
反應時間 (95%)	LT/LR: 300 ms H1/H2/H3: 5 ms
放射率	0.10 ~ 1.00 (可調)
溫度解析度	0.1°C/1°C (高於 1000°C 時)

*1 At 23°C ± 5°C, emissivity LT/LR = 0.95, H1/H2/H3 = 1.00

RoHS compliant

光學路徑

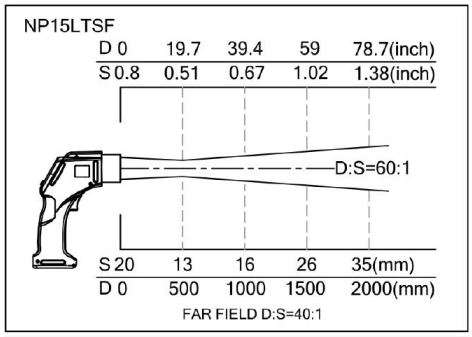

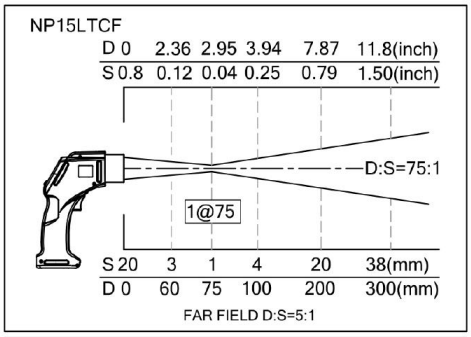

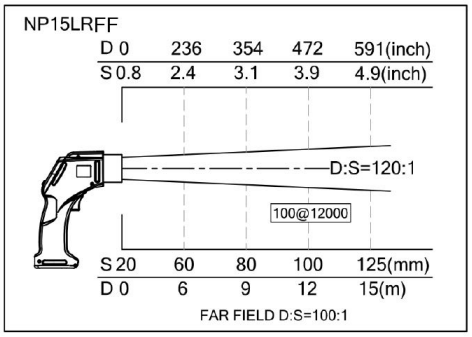

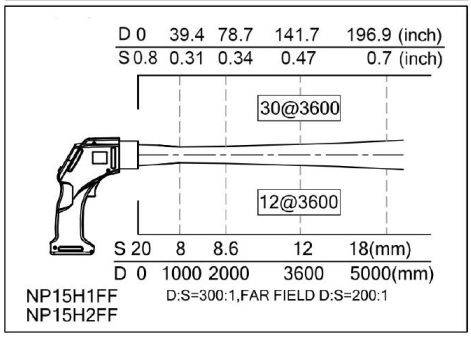

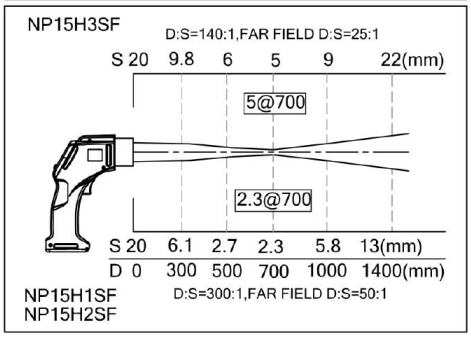

控制面板

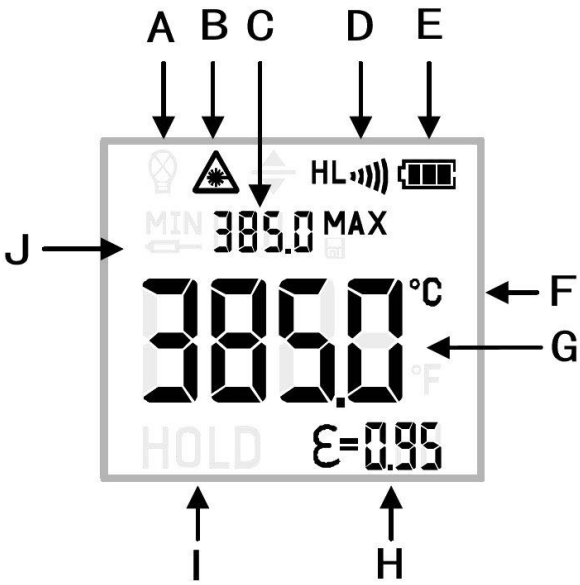

A: 背光圖示
B: 雷射圖示
C: 最高/最低值
D: 高/低溫警報
E: 電池電量圖示
F: °C/°F
G: 紅外線溫度
H: 放射率
I : 保持模式圖示
J: 熱電偶圖示

Specifications are subject to change without notice
NP15-C202004-A

CE RoHS compliant

SENTEST Instruments Corporation Ltd.